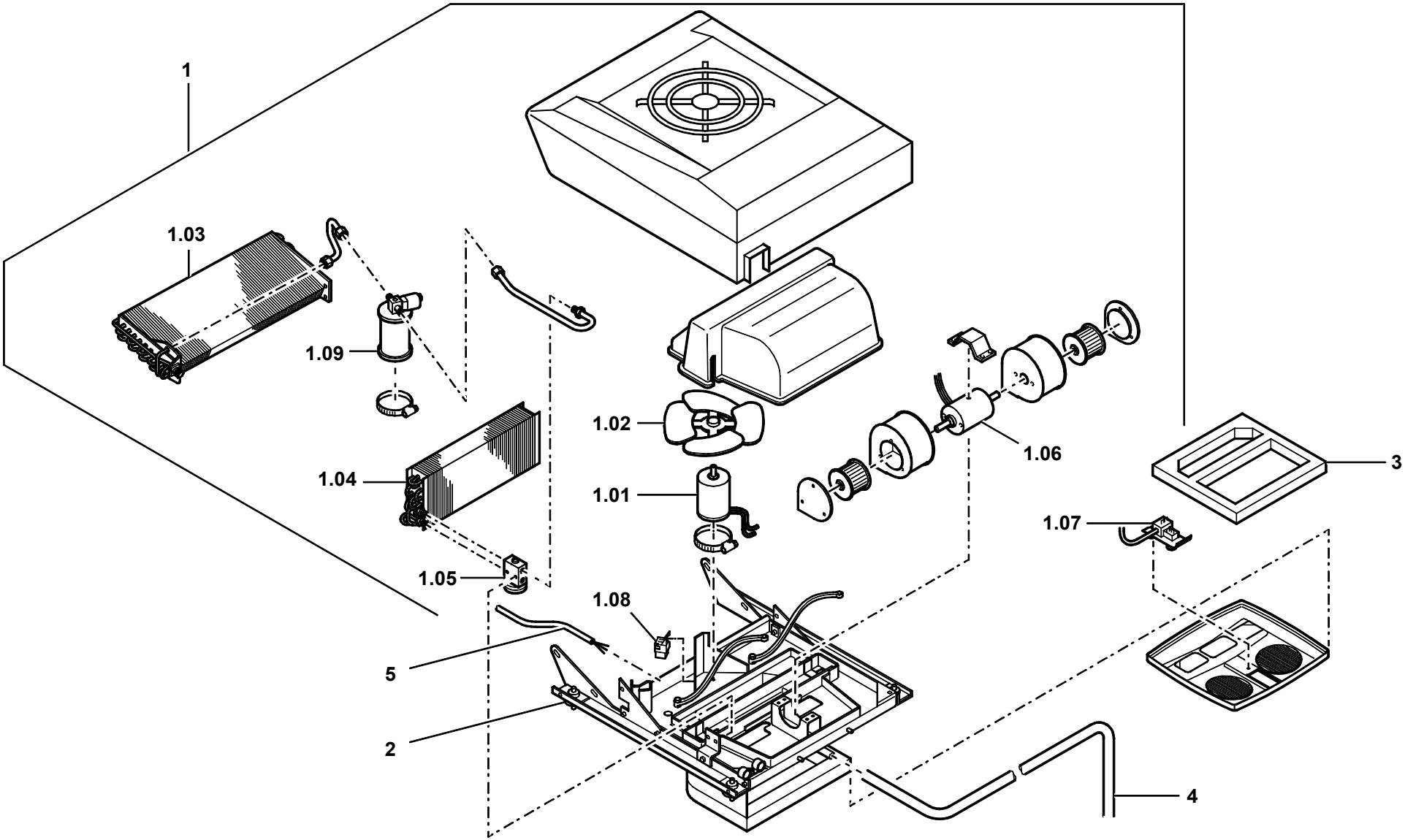GROVE	DACHKOMPAKTKLIMAANLAGE COMPACT AIR - CONDITIONING SYSTEM ROOF	BILDTAFEL PICTORIAL DISPLAY			GMK 5100 BE 815 G 299
		06.02	3319228-ETL A	1/1